tecnotermica s.r.l.
COSTRUZIONI TERMOMECCANICHE

43031 BAGANZOLA (PARMA)
Strada Baganzola N° 93/A
Tel. 0521 986003 - Fax. 0521 983826
E-mail: tecnotpr@libero.it

TECNORAPID RO.

GENERATORE A RAPIDA VAPORIZZAZIONE IN ESECUZIONE A SERPENTINO ORIZZONTALE MULTIPLO, MONOBLOCCO, ESONERABILE DALLA CONDUZIONE CON FUOCHISTA PATENTATO. POSSIBILITA COSTRUTTIVE DA KG/H 750 A KG/H 3.000. PER POTENZIALITA INFERIORI ESECUZIONE A SERPENTINO VERTICALE.

GENERATEUR A VAPORISATION RAPIDE EN EXECUTION A SERPENTIN HORIZONTAL MULTIPLE, MONOBLOC, QUI PEUT ETRE EXONERE DE LA CONDUCTION AVEC CHAUFFEUR BREVETE. POSSIBILITES CONSTRUCTIVES DE KG/H 750 A KG/H 3.000. POUR PUISSANCES INFERIEURES EXECUTION A SERPENTIN VERTICAL.

GENERATOR AT RAPID STEAMING, EXECUTION AT HORIZONTAL MULTIPLE COIL, MONOBLOC, THAT CAN BE EXEMPT FROM THE RUNNING WITH LICENSED FIREMAN. CONSTRUCTIVE POSSIBILITIES FROM KG/H 750 TO KG/H 3.000. FOR INFERIOR CAPACITIES EXECUTION AT VERTICAL COIL.

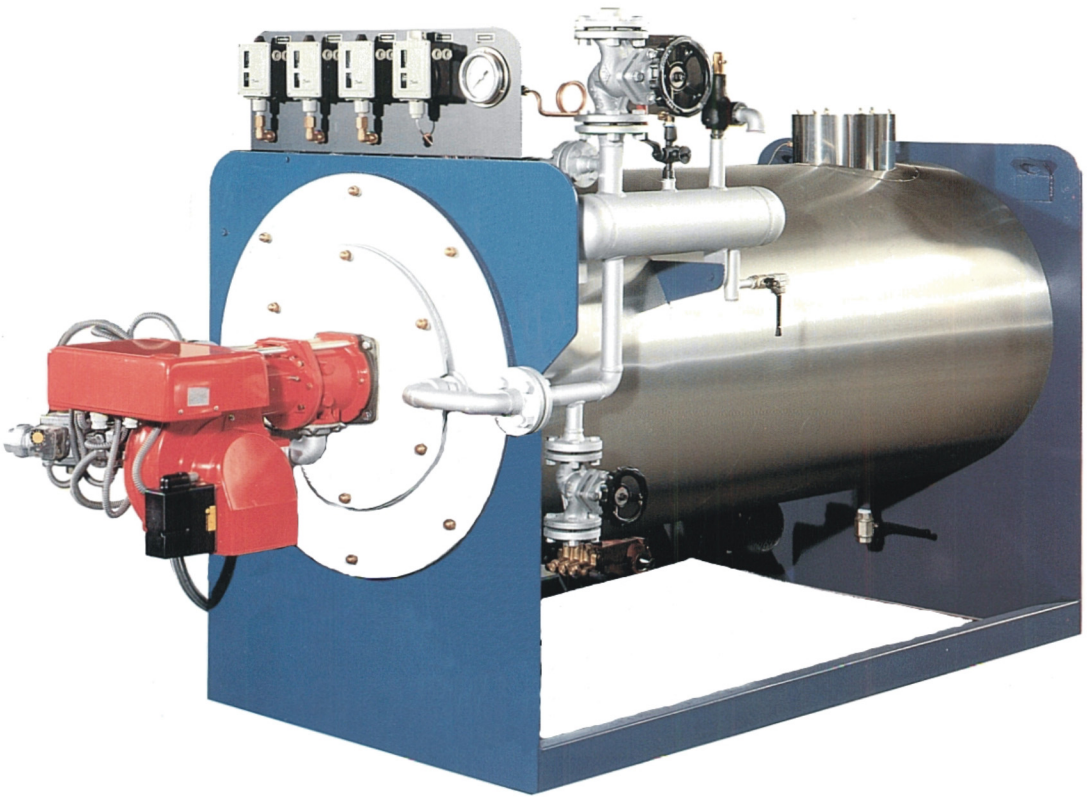

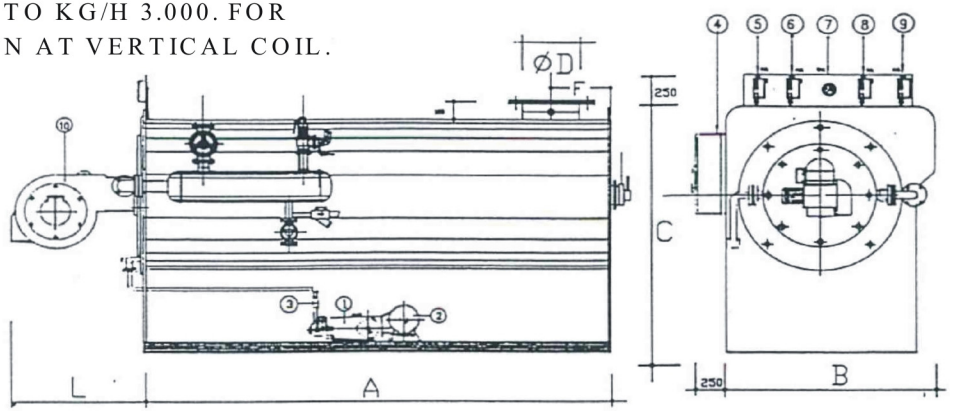

TECNORAPID RO.		200	450	750	1.000	1.400	2.000	2.500	3.000
PRODUZIONE VAPORE STEAM PRODUCTION	Kg. / H.	200	450	750	1.000	1.400	2.000	2.500	3.000
POTENZIALITA' CAPACITY	Kcal./ H.	120.000	270.000	450.000	600.000	840.000	1.200.000	1.500.000	1.800.000
	Kw.	140	314	523	698	977	1.395	1.745	2.093
Potenza elettrica installata Power Kw.	nafta	---	8	10	10	15	20	30	30
	gasolio - gas	1,5	1,5	2,1	2,1	4,5	5	7,5	7,5
CONTENUTO D'ACQUA WATER CONTENTS	Lt.	38	95	128	167	225	250	250	300
NUMERO POMPE	Pumps nr.	1	1	1	1	1	2	2	2
NUMERO STADI	Stages nr.	1	2	2	2	2	2	2	2
ATTACCHI OUTLETS vapore	steam	32	40	40	50	65	80	100	100
acqua	water	1"	1"	1"1/4	1"1/4	1"1/2	2"	2"	2"
camino	cimney	115	160	200	250	350	350	450	450
PRESSIONE D'ESONERO Pressure		11.76	11.76	11.76	11.76	11.76	11.76	11.76	9;81
Contropressione Counterpressure	mm. C.A.	20	30	50	50	50	80	85	85
DIMENSIONI DIMENSIONS	A	1.300	1.500	2.000	2.400	2.650	3.000	3.300	3.800
	B	850	1.150	1.150	1.150	1.350	1.350	1.350	1.350
	C	1.150	1.450	1.450	1.450	1.550	1.600	1.650	1.650
	L	420	600	650	770	900	900	1.100	1.100